Monaco Properties
29 Bd d'Italie
98000 Monaco
Tél : +377 97 97 33 97
Fax : +377 97 97 33 98
info@mpmonaco.com
www.monacoproperties.mc

Villa Fatima Morgana – Propriété de caractère à rénover avec vue mer

Vente France **Co-Exclusivité** 3 990 000 €

Type	Vente	Superficie totale	400 m²
Type de produit	Villa	Superficie habitable	315,71 m²
Nombre de pièces	5+	Superficie terrasse	88,45 m²
Quartier	Cap Martin	Superficie jardin	1 400 m²
Ville	Roquebrune-Cap-Martin	Chambres	+5
Pays	France	Salles de bains	3
Etat	Travaux à prévoir	Parkings	1
Vue	Vue mer	En collaboration avec	SAS RIVIERA PROPERTIES

À proximité du village historique de Roquebrune-Cap-Martin et à quelques minutes de Monaco, la villa Fatima Morgana bénéficie d'une situation dominante, d'une belle vue sur la mer et d'un environnement résidentiel privilégié.

Développant une surface habitable de 315,71 m² sur trois niveaux, la propriété est implantée sur un terrain arboré de 1 456 m². Son architecture de caractère, ses volumes généreux et ses espaces extérieurs offrent une base remarquable pour la réalisation d'un projet d'exception.

Nécessitant une rénovation complète, la villa permet de repenser librement les espaces afin de créer une élégante résidence familiale, une propriété de prestige avec plusieurs suites ou, sous réserve des autorisations administratives nécessaires, un projet d'hébergement haut de gamme.

La configuration du terrain et du bâti offre également la possibilité d'étudier la création de prestations complémentaires telles qu'une piscine, des espaces de bien-être, de vastes terrasses paysagées ou des aménagements destinés à recevoir famille et invités.

Une opportunité particulièrement rare réside dans la possibilité d'acquérir, dans le cadre d'une transaction distincte, la villa située sur le terrain immédiatement voisin. En très bon état, cette seconde propriété développe environ 125 m² sur trois niveaux et comprend notamment trois chambres, une grande terrasse, un jardin, une belle vue mer et un double garage.

La réunion des deux propriétés permettrait de constituer un ensemble immobilier d'environ 441 m² habitables, offrant un potentiel exceptionnel pour créer un vaste domaine familial, une résidence principale accompagnée d'une maison d'amis ou un projet de boutique-hôtel de luxe.

Les informations et conditions relatives à l'acquisition conjointe des deux villas sont disponibles sur demande.

Ref. : VFO-RCM-89

Ce document ne fait partie d'aucune offre ou contrat. Toutes mesures, surfaces et distances sont approximatives. Le descriptif et les plans ne sont donnés qu'à titre indicatif et leur exactitude n'est pas garantie. Les photographies ne montrent que certaines parties de la propriété. L'offre est valable sauf en cas de vente, retrait de vente, changement de prix ou d'autres conditions, sans préalable.

Monaco Properties
29 Bd d'Italie
98000 Monaco
Tél : +377 97 97 33 97
Fax : +377 97 97 33 98
info@mpmonaco.com
www.monacoproperties.mc

Villa Fatima Morgana – Propriété de caractère à rénover avec vue mer

Ref. : VFO-RCM-89

Ce document ne fait partie d'aucune offre ou contrat. Toutes mesures, surfaces et distances sont approximatives. Le descriptif et les plans ne sont donnés qu'à titre indicatif et leur exactitude n'est pas garantie. Les photographies ne montrent que certaines parties de la propriété. L'offre est valable sauf en cas de vente, retrait de vente, changement de prix ou d'autres conditions, sans préalable.

Monaco Properties
29 Bd d'Italie
98000 Monaco
Tél : +377 97 97 33 97
Fax : +377 97 97 33 98
info@mpmonaco.com
www.monacoproperties.mc

Villa Fatima Morgana – Propriété de caractère à rénover avec vue mer

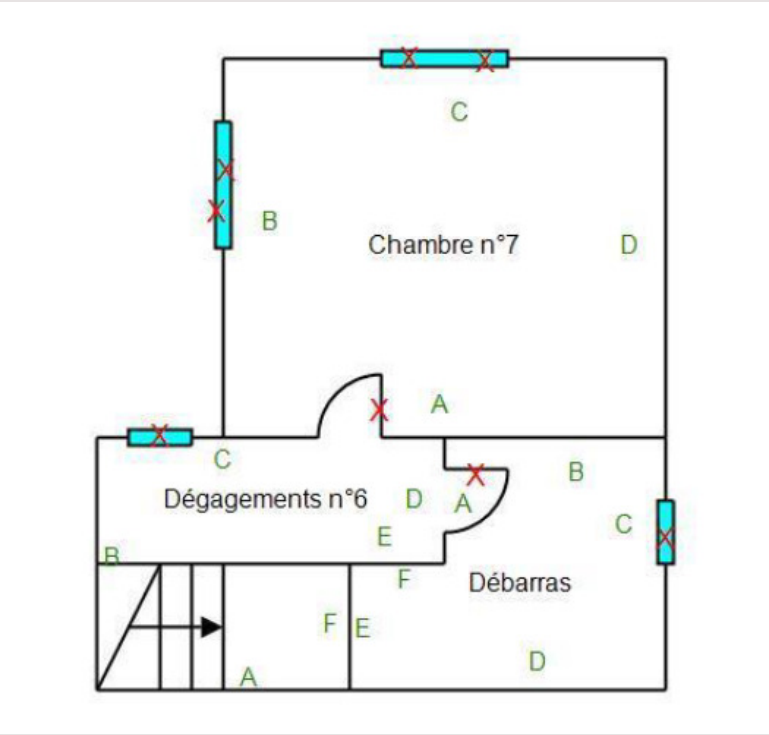

Ref. : VFO-RCM-89

Ce document ne fait partie d'aucune offre ou contrat. Toutes mesures, surfaces et distances sont approximatives. Le descriptif et les plans ne sont donnés qu'à titre indicatif et leur exactitude n'est pas garantie. Les photographies ne montrent que certaines parties de la propriété. L'offre est valable sauf en cas de vente, retrait de vente, changement de prix ou d'autres conditions, sans préalable.

MONACO PROPERTIES
MONTE-CARLO & CÔTE D'AZUR INVESTMENTS

Monaco Properties
29 Bd d'Italie
98000 Monaco
Tél : +377 97 97 33 97
Fax : +377 97 97 33 98
info@mpmonaco.com
www.monacoproperties.mc

Villa Fatima Morgana – Propriété de caractère à rénover avec vue mer

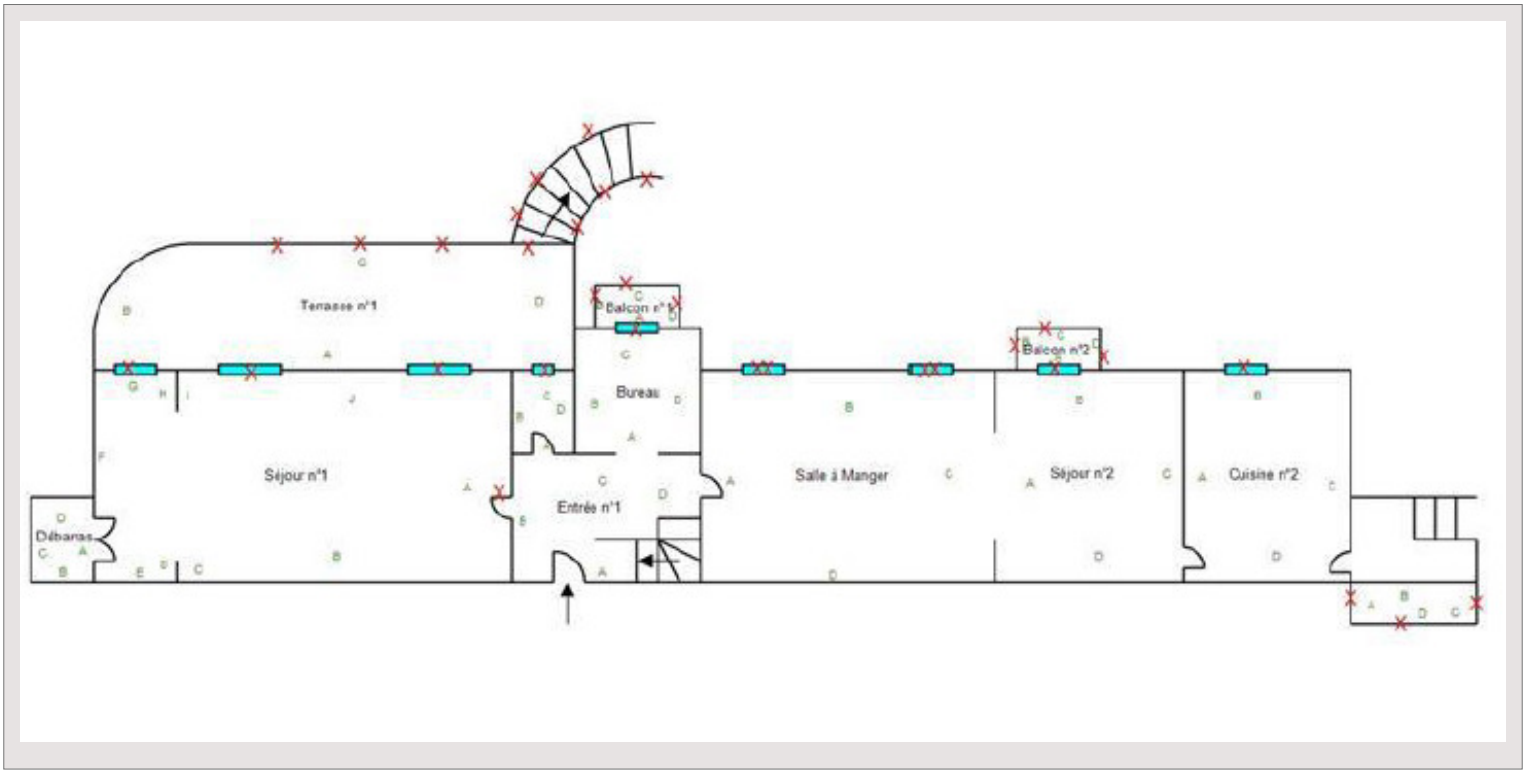

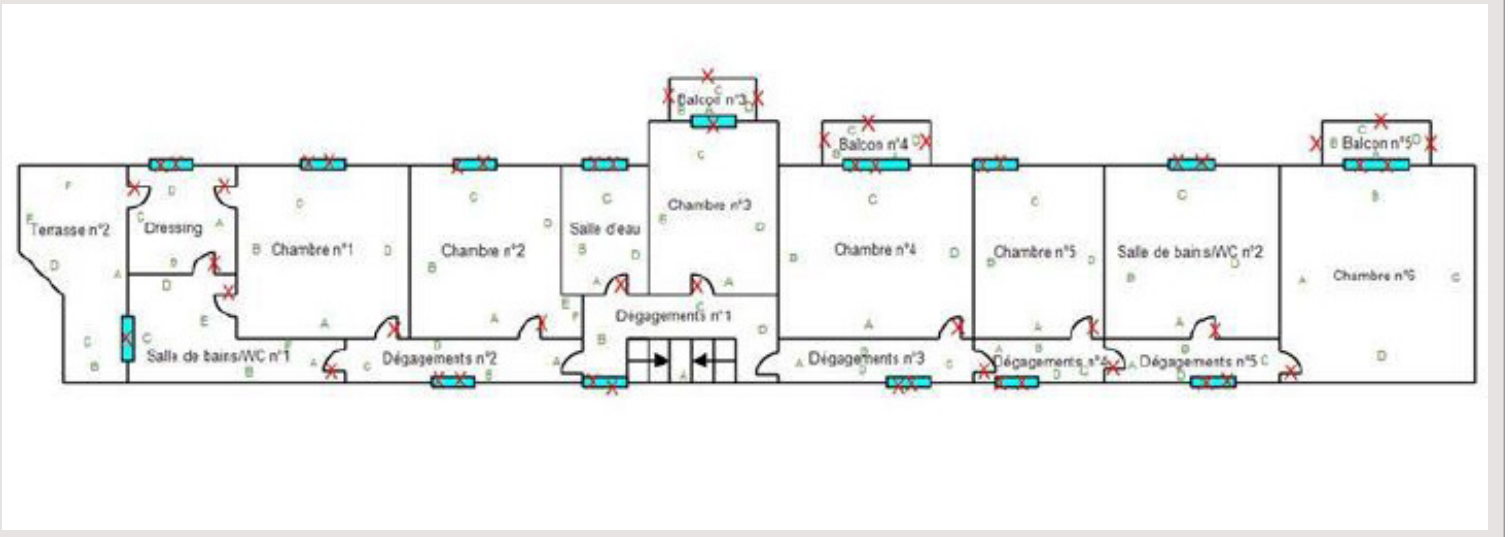

Ref. : VFO-RCM-89

Ce document ne fait partie d'aucune offre ou contrat. Toutes mesures, surfaces et distances sont approximatives. Le descriptif et les plans ne sont donnés qu'à titre indicatif et leur exactitude n'est pas garantie. Les photographies ne montrent que certaines parties de la propriété. L'offre est valable sauf en cas de vente, retrait de vente, changement de prix ou d'autres conditions, sans préalable.

MONACO PROPERTIES
MONTE-CARLO & CÔTE D'AZUR INVESTMENTS

Monaco Properties
29 Bd d'Italie
98000 Monaco
Tél : +377 97 97 33 97
Fax : +377 97 97 33 98
info@mpmonaco.com
www.monacoproperties.mc

Villa Fatima Morgana – Propriété de caractère à rénover avec vue mer

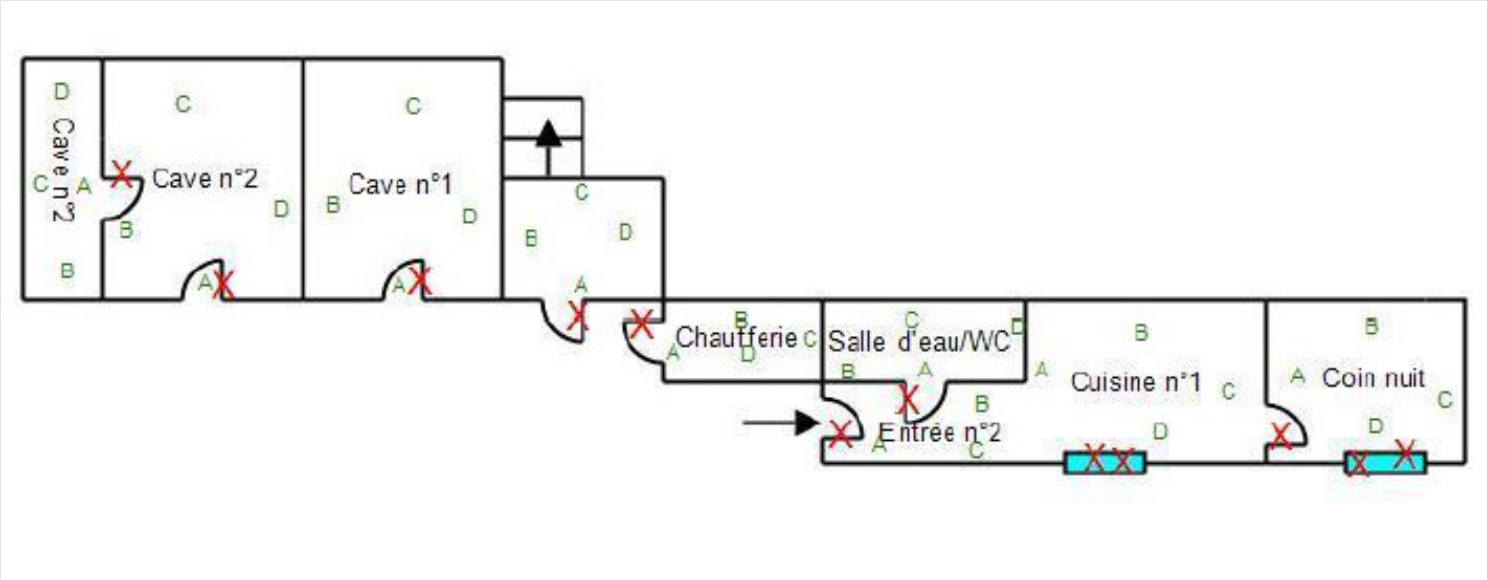

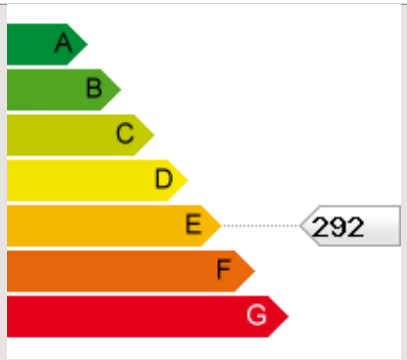

Ref. : VFO-RCM-89

Ce document ne fait partie d'aucune offre ou contrat. Toutes mesures, surfaces et distances sont approximatives. Le descriptif et les plans ne sont donnés qu'à titre indicatif et leur exactitude n'est pas garantie. Les photographies ne montrent que certaines parties de la propriété. L'offre est valable sauf en cas de vente, retrait de vente, changement de prix ou d'autres conditions, sans préalable.