Monaco Properties
29 Bd d'Italie
98000 Monaco
Тел : +377 97 97 33 97
Факс : +377 97 97 33 98
info@mpmonaco.com
www.monacoproperties.mc

Villa Fatima Morgana – Вилла с выразительной архитектурой под ремонт и видом на море

Продажа Франция

Ко-Эксклюзив

3 990 000 €

Type	Продажа	Общая площадь	400 m²
Тип объекта	Вилла	Жилая площадь	315,71 m²
Кол-во комнат	5+	Площадь террасы	88,45 m²
Район	Cap Martin	Площадь сада	1 400 m²
Город	Roquebrune-Cap-Martin	Спальни	+5
Страна	Франция	Salles de bains	3
Состояние	Требуется ремонт	Парковочные места	1
Вид	Vue mer	В сотрудничестве с	SAS RIVIERA PROPERTIES

Вилла Fatima Morgana расположена недалеко от исторического центра Рокбрюн-Кап-Мартен, всего в нескольких минутах от Монако. Благодаря своему возвышенному положению она предлагает красивый вид на море и привилегированную жилую среду.

Жилая площадь виллы составляет 315,71 м² и распределена на трех уровнях. Объект расположен на озелененном участке площадью 1 456 м². Выразительная архитектура, просторные помещения и открытые зоны создают прекрасную основу для реализации исключительного проекта.

Вилла требует полной реконструкции, что предоставляет широкие возможности для индивидуальной перепланировки. Здесь можно создать элегантную семейную резиденцию, престижную виллу с несколькими спальнями-сьютами либо, при условии получения необходимых административных разрешений, эксклюзивный гостиничный проект.

Конфигурация участка и существующего здания также позволяет рассмотреть создание бассейна, спа-зоны, просторных ландшафтных террас и дополнительных помещений для приема родственников и гостей.

Особенно редким преимуществом является возможность отдельно приобрести виллу, расположенную на непосредственно прилегающем участке. Эта вторая вилла находится в очень хорошем состоянии, имеет площадь около 125 м² на трех уровнях и включает три спальни, просторную террасу, сад, красивый вид на море и гараж на два автомобиля.

Объединение двух объектов позволит создать единое владение общей жилой площадью около 441 м². Оно обладает исключительным потенциалом для создания большой семейной резиденции, основной виллы с отдельным гостевым домом или роскошного бутик-отеля.

Дополнительная информация и условия совместного приобретения обеих вилл предоставляются по запросу.

Код. : VFO-RCM-89

Ce document ne fait partie d'aucune offre ou contrat. Toutes mesures, surfaces et distances sont approximatives. Le descriptif et les plans ne sont donnés qu'à titre indicatif et leur exactitude n'est pas garantie. Les photographies ne montrent que certaines parties de la propriété. L'offre est valable sauf en cas de vente, retrait de vente, changement de prix ou d'autres conditions, sans préalable.

Monaco Properties
29 Bd d'Italie
98000 Monaco
Тел : +377 97 97 33 97
Факс : +377 97 97 33 98
info@mpmonaco.com
www.monacoproperties.mc

Villa Fatima Morgana – Вилла с выразительной архитектурой под ремонт и видом на море

Код. : VFO-RCM-89

Ce document ne fait partie d'aucune offre ou contrat. Toutes mesures, surfaces et distances sont approximatives. Le descriptif et les plans ne sont donnés qu'à titre indicatif et leur exactitude n'est pas garantie. Les photographies ne montrent que certaines parties de la propriété. L'offre est valable sauf en cas de vente, retrait de vente, changement de prix ou d'autres conditions, sans préalable.

Monaco Properties
29 Bd d'Italie
98000 Monaco
Тел : +377 97 97 33 97
Факс : +377 97 97 33 98
info@mpmonaco.com
www.monacoproperties.mc

Villa Fatima Morgana – Вилла с выразительной архитектурой под ремонт и видом на море

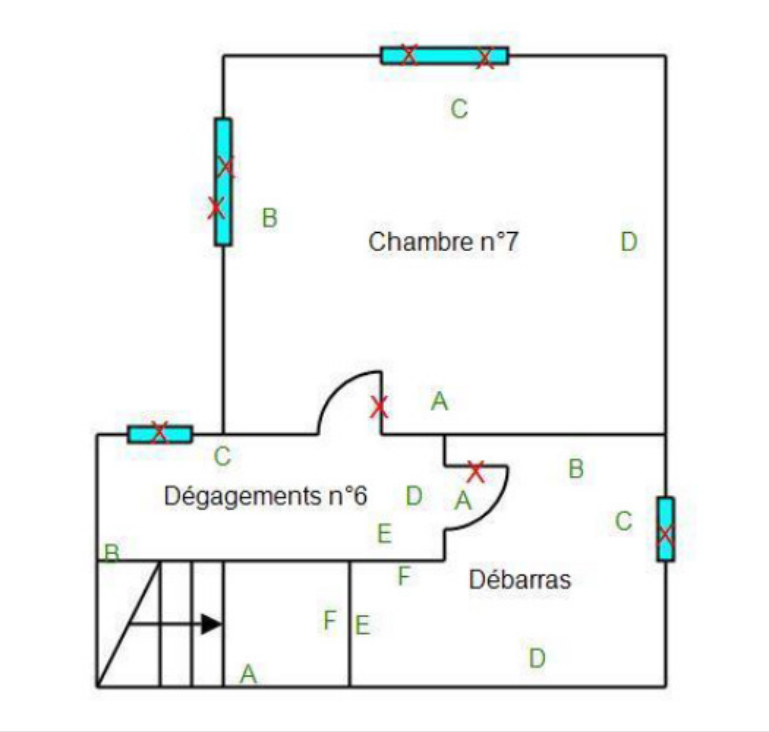

Код. : VFO-RCM-89

Ce document ne fait partie d'aucune offre ou contrat. Toutes mesures, surfaces et distances sont approximatives. Le descriptif et les plans ne sont donnés qu'à titre indicatif et leur exactitude n'est pas garantie. Les photographies ne montrent que certaines parties de la propriété. L'offre est valable sauf en cas de vente, retrait de vente, changement de prix ou d'autres conditions, sans préalable.

Monaco Properties
29 Bd d'Italie
98000 Monaco
Тел : +377 97 97 33 97
Факс : +377 97 97 33 98
info@mpmonaco.com
www.monacoproperties.mc

Villa Fatima Morgana – Вилла с выразительной архитектурой под ремонт и видом на море

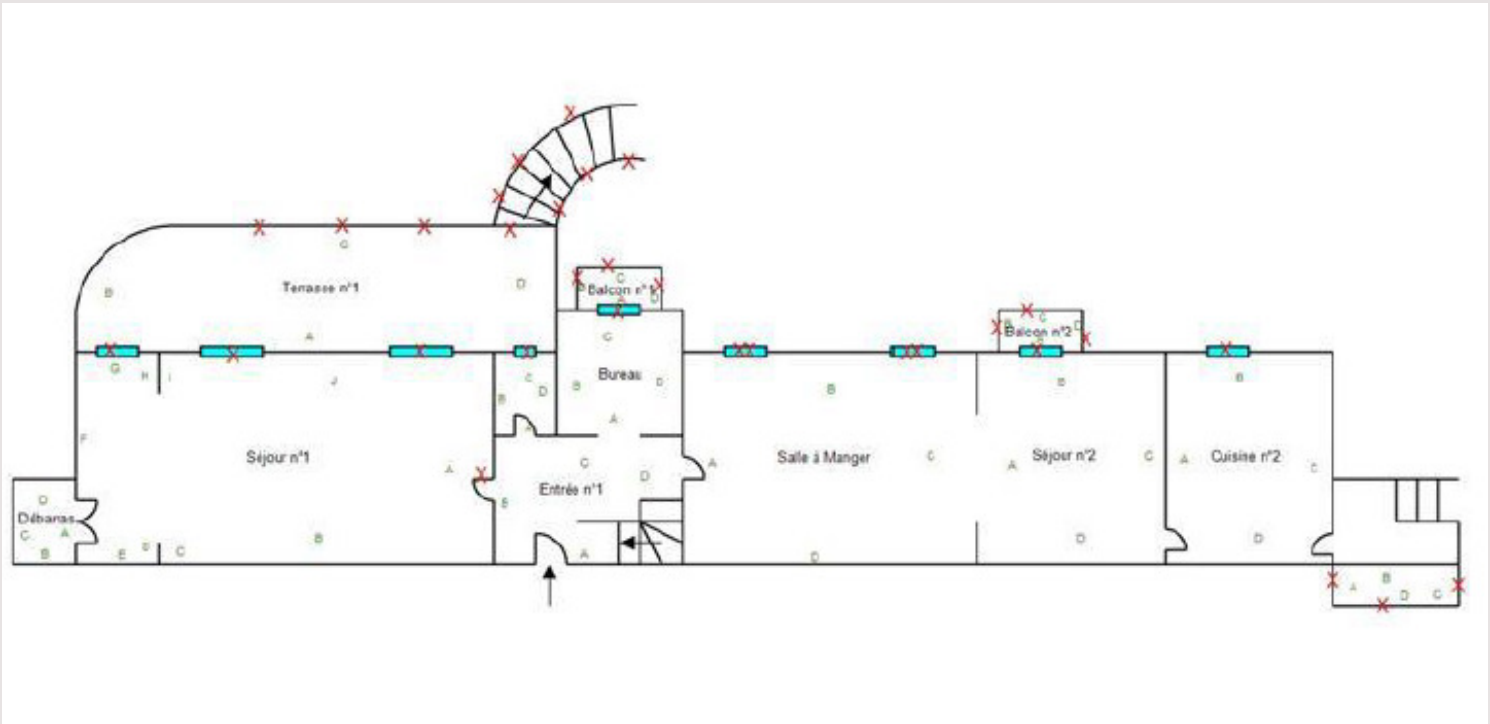

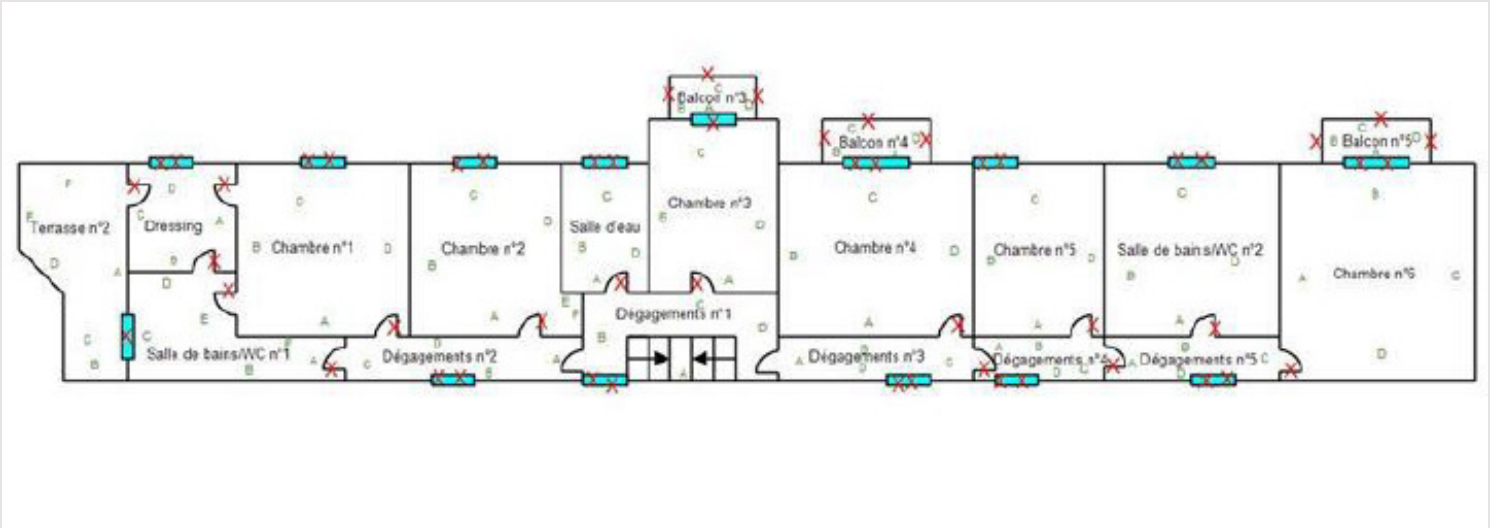

Код. : VFO-RCM-89

Ce document ne fait partie d'aucune offre ou contrat. Toutes mesures, surfaces et distances sont approximatives. Le descriptif et les plans ne sont donnés qu'à titre indicatif et leur exactitude n'est pas garantie. Les photographies ne montrent que certaines parties de la propriété. L'offre est valable sauf en cas de vente, retrait de vente, changement de prix ou d'autres conditions, sans préalable.

Monaco Properties
29 Bd d'Italie
98000 Monaco
Тел : +377 97 97 33 97
Факс : +377 97 97 33 98
info@mpmonaco.com
www.monacoproperties.mc

Villa Fatima Morgana – Вилла с выразительной архитектурой под ремонт и видом на море

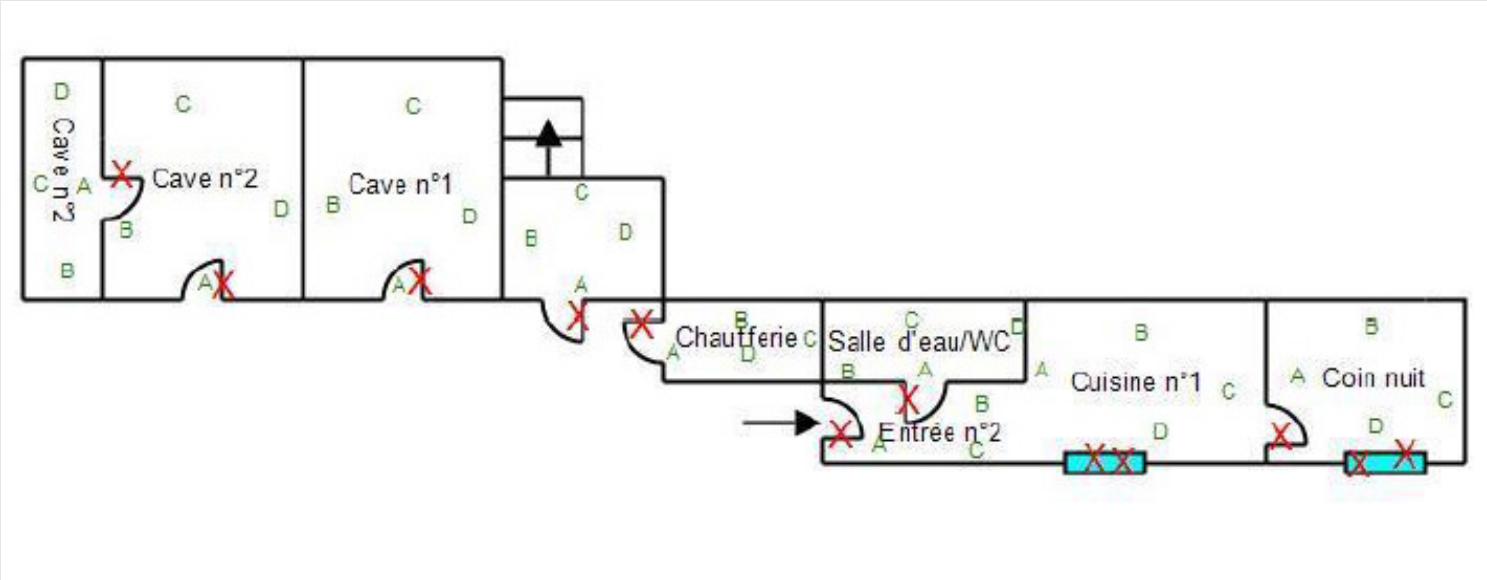

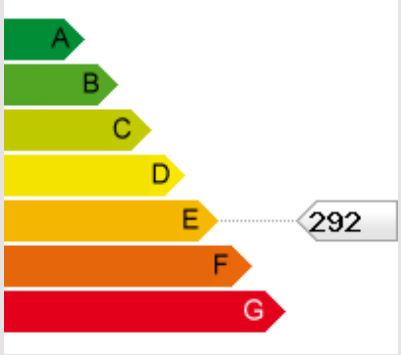

Код. : VFO-RCM-89

Ce document ne fait partie d'aucune offre ou contrat. Toutes mesures, surfaces et distances sont approximatives. Le descriptif et les plans ne sont donnés qu'à titre indicatif et leur exactitude n'est pas garantie. Les photographies ne montrent que certaines parties de la propriété. L'offre est valable sauf en cas de vente, retrait de vente, changement de prix ou d'autres conditions, sans préalable.